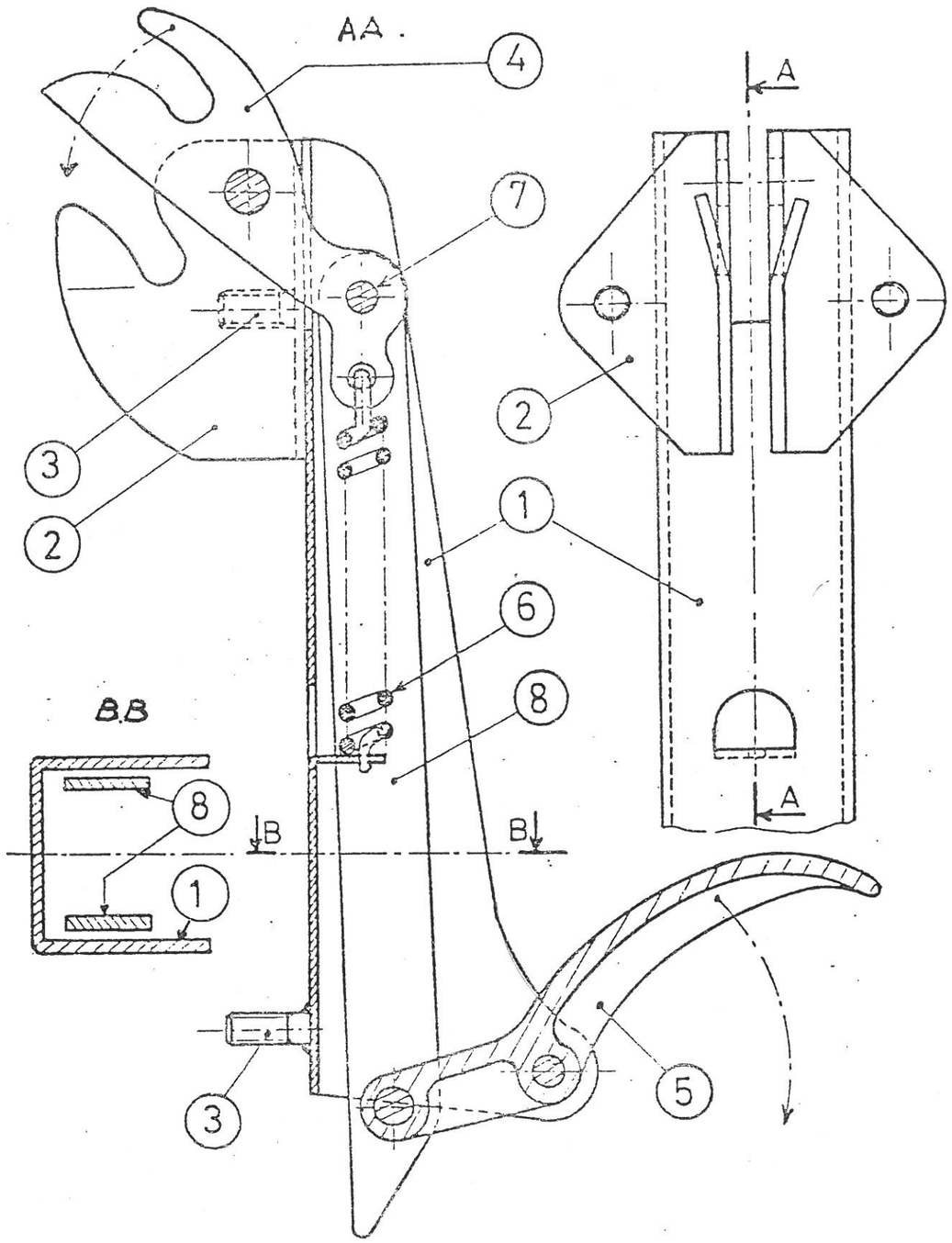

Echelle : 1/1

- Mise en situation :

  - Le dessin d'ensemble ci-contre représente le verrou d'accrochage d'un capot de voiture.

- Données :

  - Vue de face de l'ensemble en coupe A.A
  - Vue de gauche partielle des pièces (1)(2)(3)
  - Section sortie B.B

- Travail demandé : Feuille 2/2

  A - En vous aidant du schéma donné "position ouverte", terminer le schéma de l'ensemble "position fermée"

  B - Répondre au questionnaire

  C - Représenter le dessin de la pièce (1) seule en :

  . Vue de face coupe A.A

  . Vue de gauche

  - Cotation des trous cylindriques (dimension et position)

Rép.	Nbre	Désignation	Matière	Observations
8	2	Biellettes	E 24	
7	4	Axes	XC.38	2 Ø 6 et 2 Ø 8
6	1		45.S8	
5	1	Poignée de commande	E 23 - 45.M	
4	1	Verrou	XC.38	
3	3	Axe fileté	E 24	
2	2	Guides de verrou	Tôle	Soudés ⊖ sur 1
1	1	Support	Tôle	Epaisseur 2

ACADEMIE DE POITIERS	EXAMEN: CAP CARROSSIER REPARATEUR	Série :
		Feuille: 1/2
SESSION 1987	EPREUVE: Dessin technique	Echelle:
	Coefficient: 2	Durée: 2 h

A - "Position ouverte"

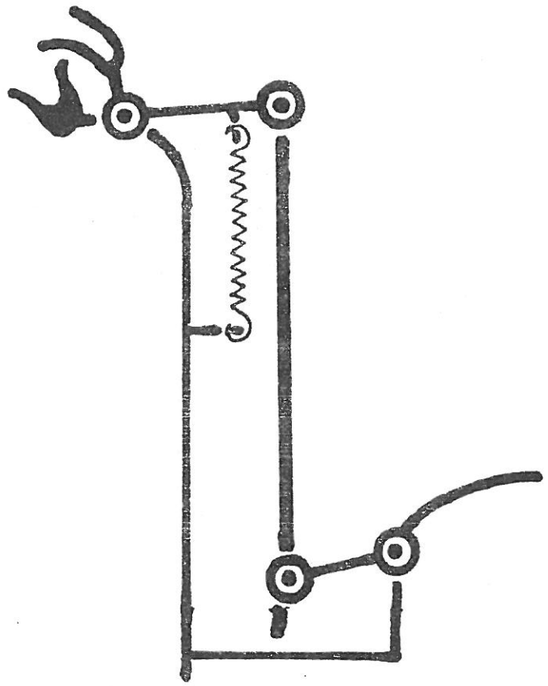

"Position fermée"

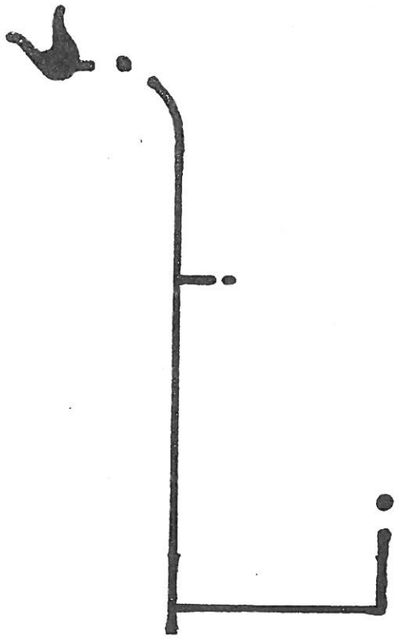

/4

B - Donner le nom de la liaison entre les pièces suivantes :

(4) et (2) : _____

(2) et (1) : _____

- Comment est effectuée la liaison entre les pièces (2) et (1)

_____

- Donner le nom de la pièce (6) et indiquer sa fonction :

_____

- Quels sont les renseignements donnés par la section B.B

- _____

- _____

/6

C

A-A

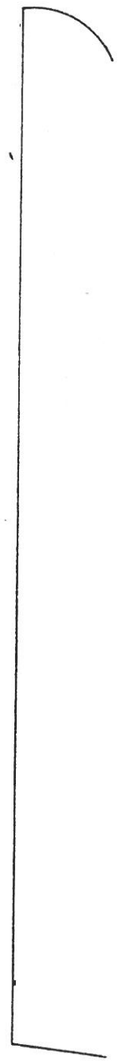

N° _____

N° : _____

Nom : _____

Prénom : _____

/10

ACADEMIE DE POITIERS	EXAMEN: CAP CARROSSIER REPARATEUR	Série :
		Feuille: 2/ 2
SESSION 1987	EPREUVE: Dessin technique	Echelle:
	Coefficient: 2	Durée: 2 h

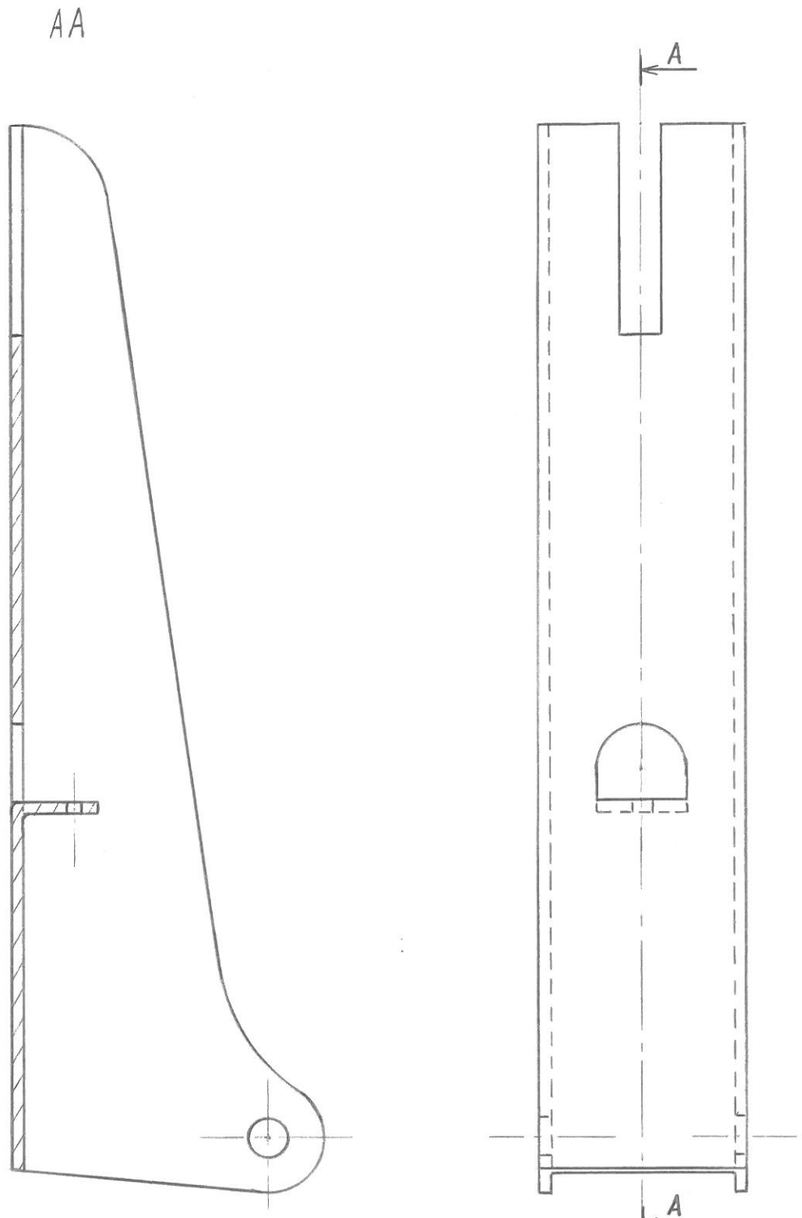
AA

A
A