Détail de la liaison moteur support

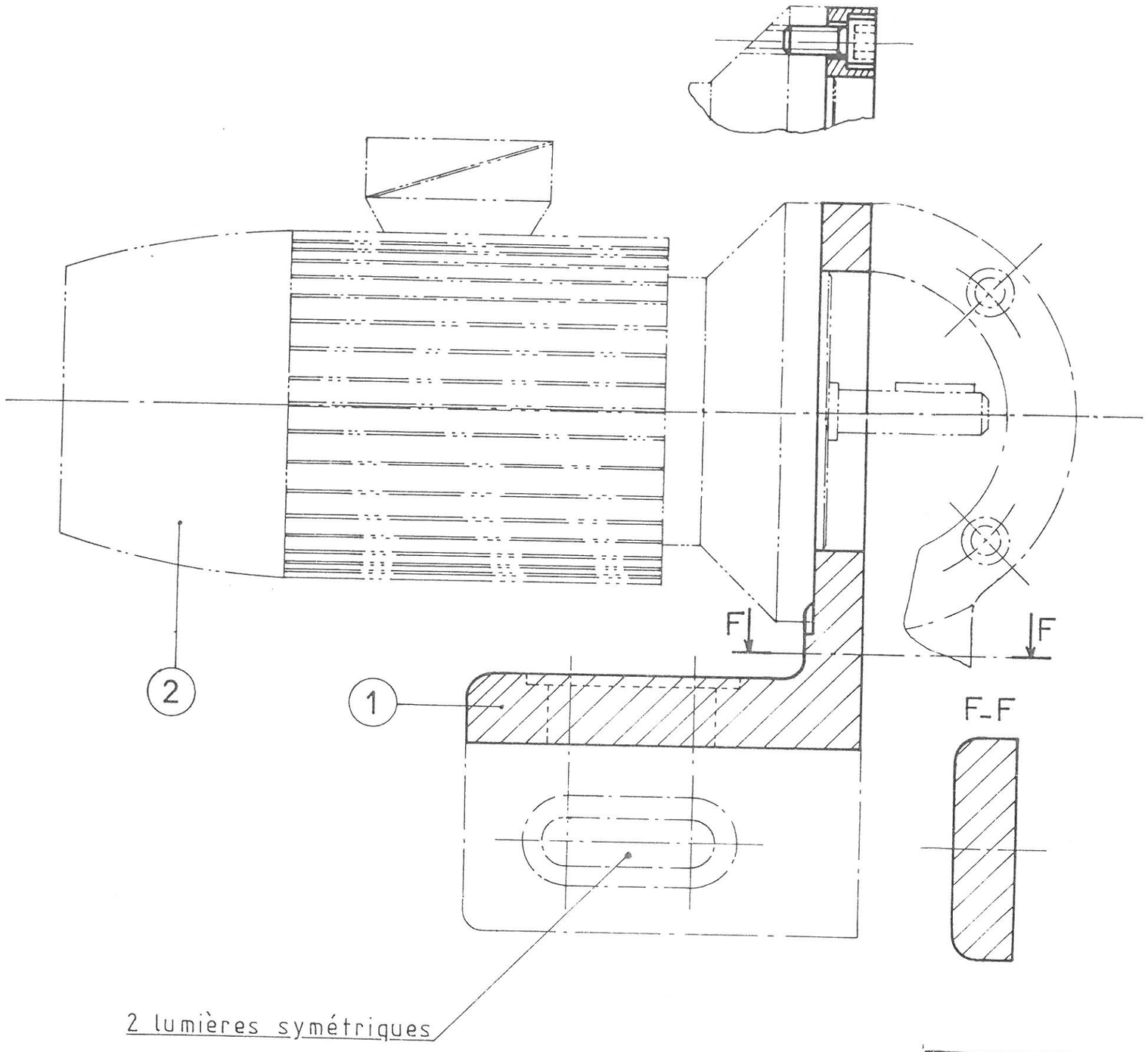

Le support (1) dessiné ci-contre est destiné à permettre l'utilisation d'un moteur à bride de fixation dans le cas où son immobilisation par le flasque-bride est impossible.

Le support (1) est défini par :

- une vue de face en coupe,
- une section sortie FF,
- et des 1/2 rabattements.

On vous demande de dessiner, sur le calque pré-imprimé (feuille 2/2), aux instruments, au crayon ou à l'encre, à l'échelle 1, le support (1) seul dans les vues suivantes :

- vue de face en coupe AA,
- vue de dessus coupe FF,
- vue de gauche.

Représenter tous les traits cachés dans toutes les vues

- coter les trous de fixation et tolérancer le ϕ 60

Barème de notation /20

- Présentation /3
- VF coupe /3
- Vdessus coupe /5
- V gauche /5
- Cotat. Tolér /4

ACADEMIE DE POITIERS	EXAMEN: CAP ELECTROTECHNIQUE (toutes options)	Série :
		Feuille: 1/2
SESSION 1986	EPREUVE: Dessin mécanique	Echelle: 1:1
	Coefficient: 1	Durée: 1 h 30