Section A-A

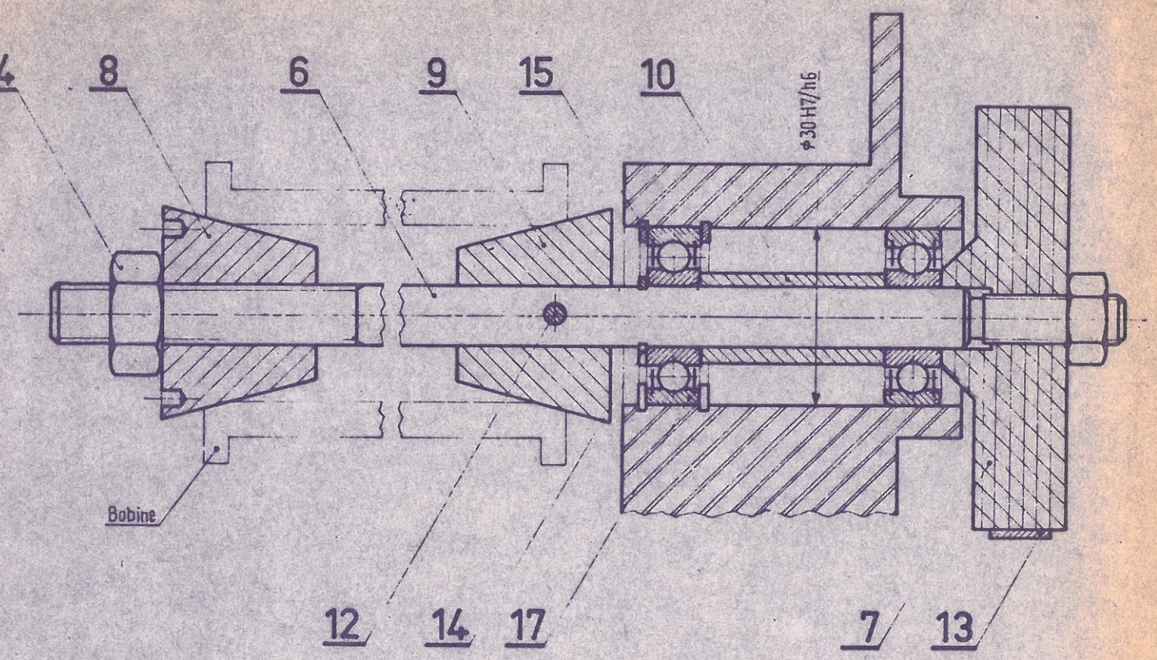

RÉGULATEUR DE TENSION DU FIL SUR MACHINE À BOBINER

Schéma cinématique

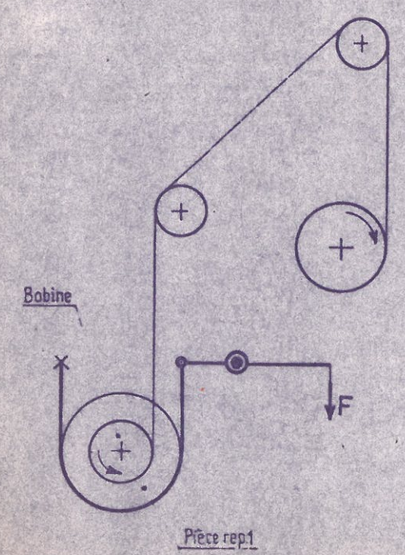

FONCTION GLOBALE

Bobinage d'un fil

FONCTION A ASSURER

Freinage du déroulement du fil
Régularisation de la tension du fil

SOLUTION PROPOSEE

Dispositif de freinage à bande

F : système de contrepoids pour le réglage de la tension de bande

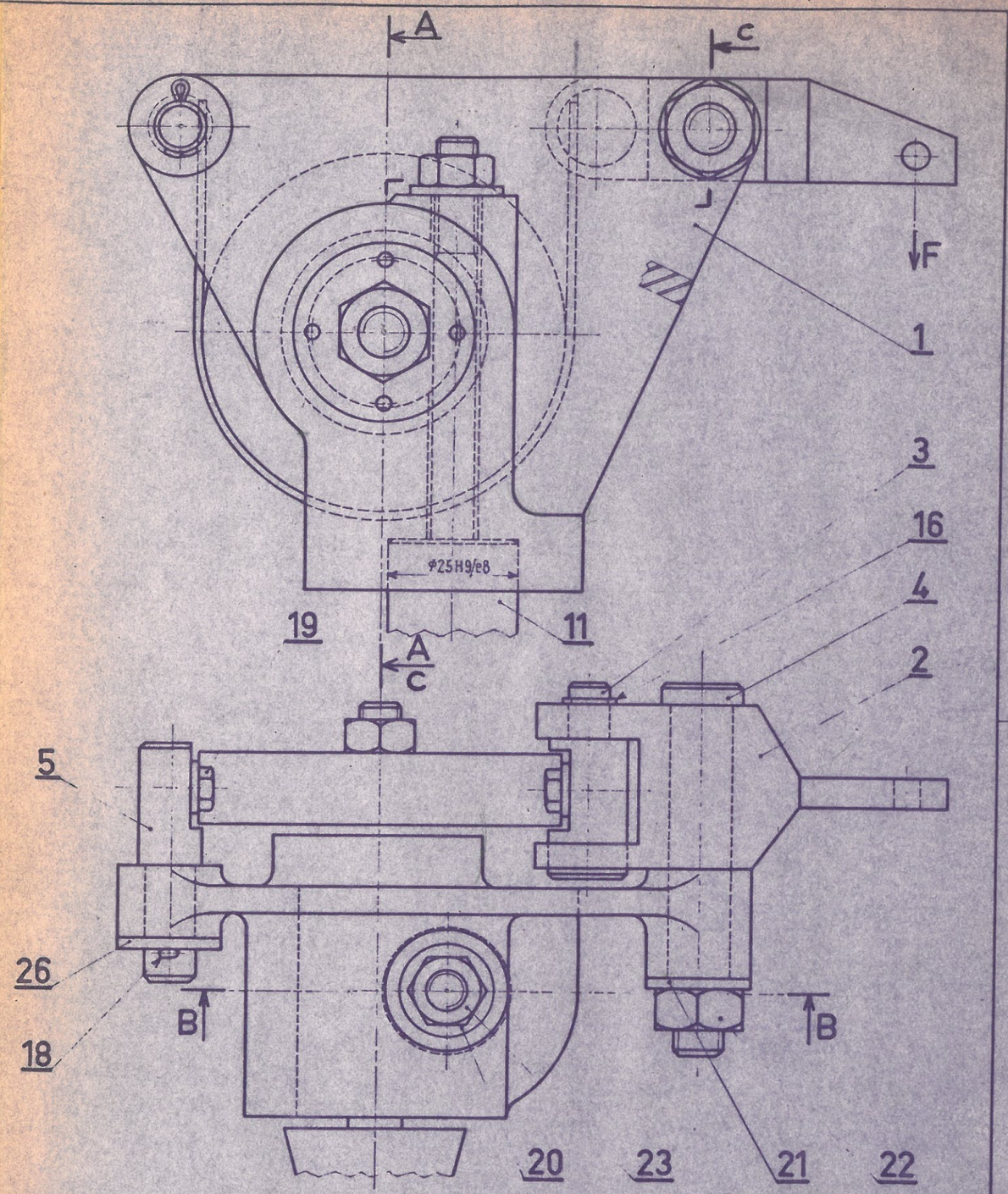

Épreuve : Dessin 1/2	-MÉCANICIENS-	Temps alloué : 2 h 30
C.A.P 1975		Repère : 61-00-30
-Académies de Créteil, de Paris et de Versailles- -Fédération des Industries Mécaniques-		Échelle : 1