ETUDE de la POMPE à HUILE BMW moteurs K

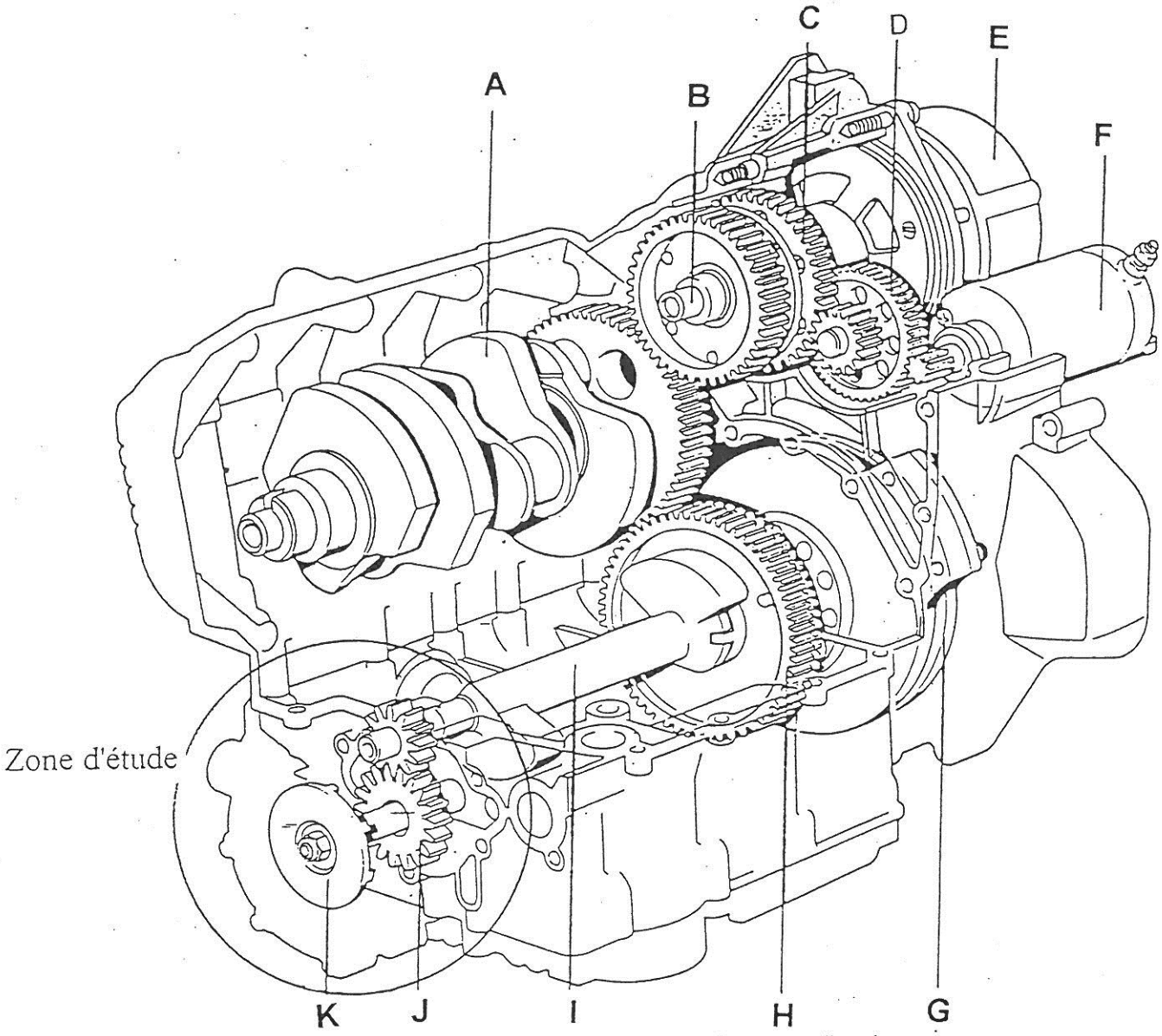

A	Vilebrequin	G	Flasque d'embrayage
B	Arbre auxiliaire	H	Pignon droit de l'arbre moteur inter
C	Pignon à roue libre	I	Arbre moteur inter
D	Arbre de renvoi	J	Pompe à huile
E	Alternateur	K	Turbine de pompe à eau
F	Démarreur		

Indice	Date	Nature de la modification				Auteur
Logiciel:		Caracteristiques:	Traitements:	Etat de surface:	Masse:	Tolerances generales:
Ensemble:					Matiere:	
	POMPE à HUILE BMW Moteur K				Echelle:	
					Date: Auteur:	1/3

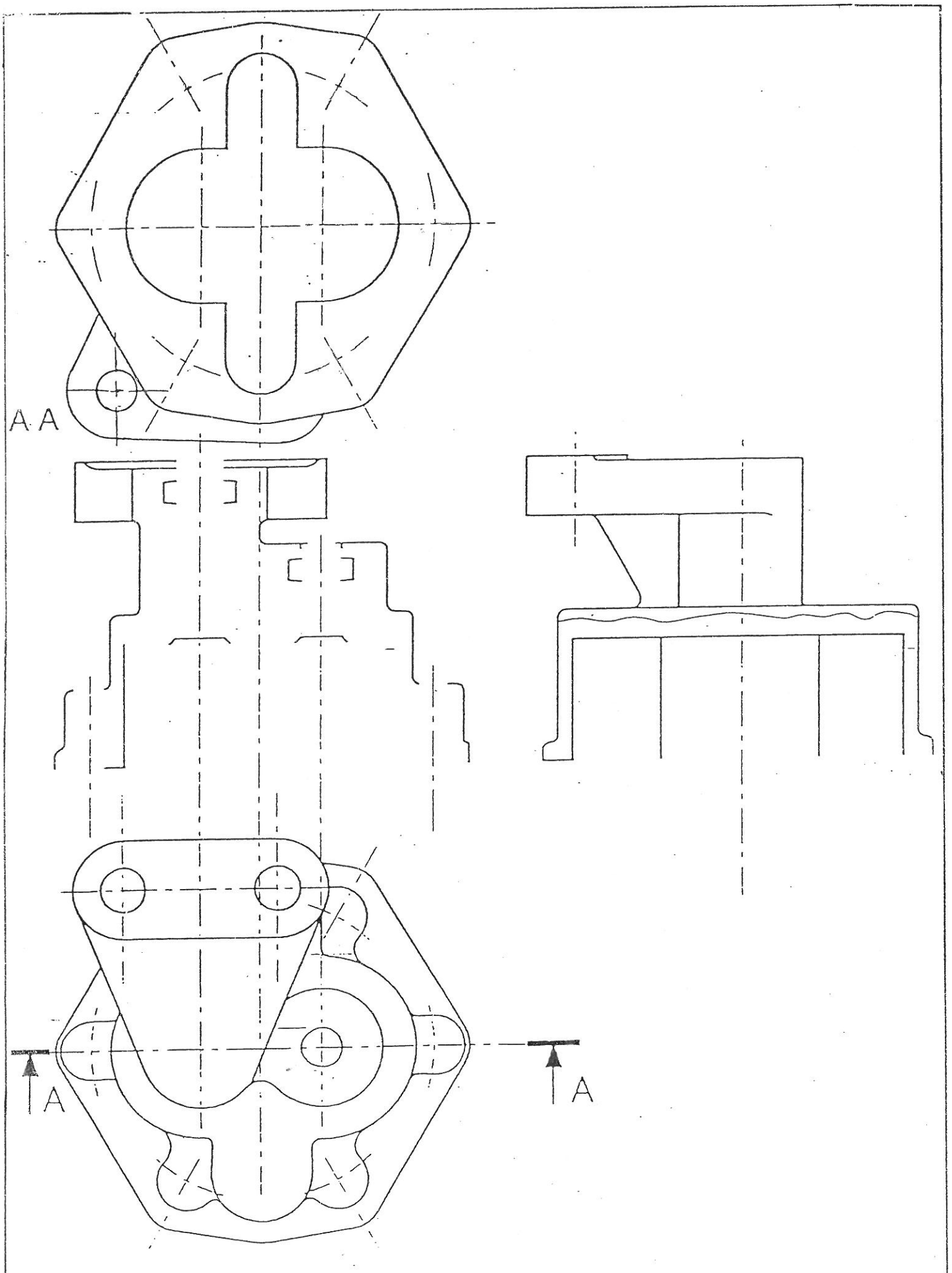

POMPE à HUILE BMW		3/3

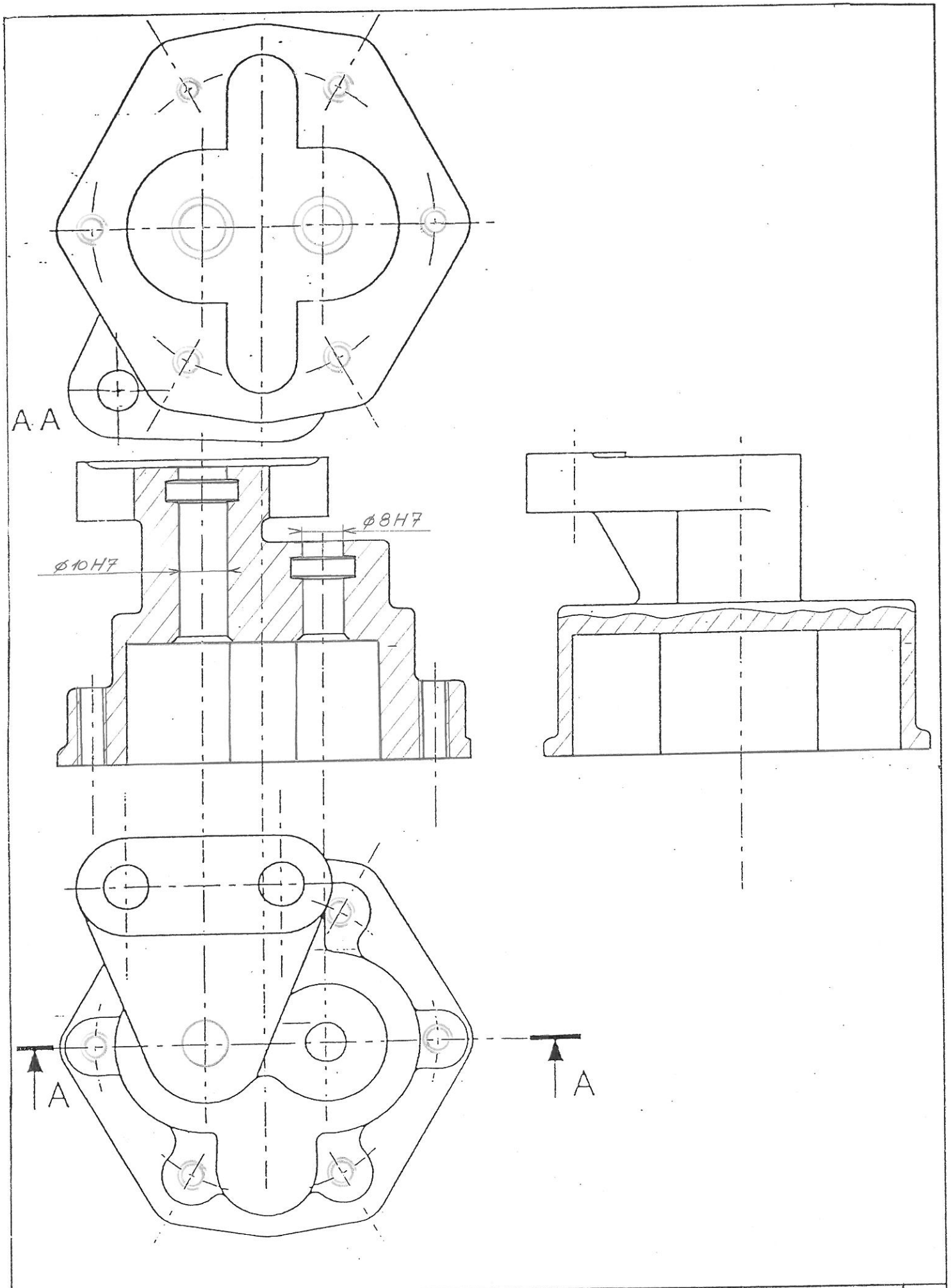

POMPE à HUILE BMW	Corrigé	3/3

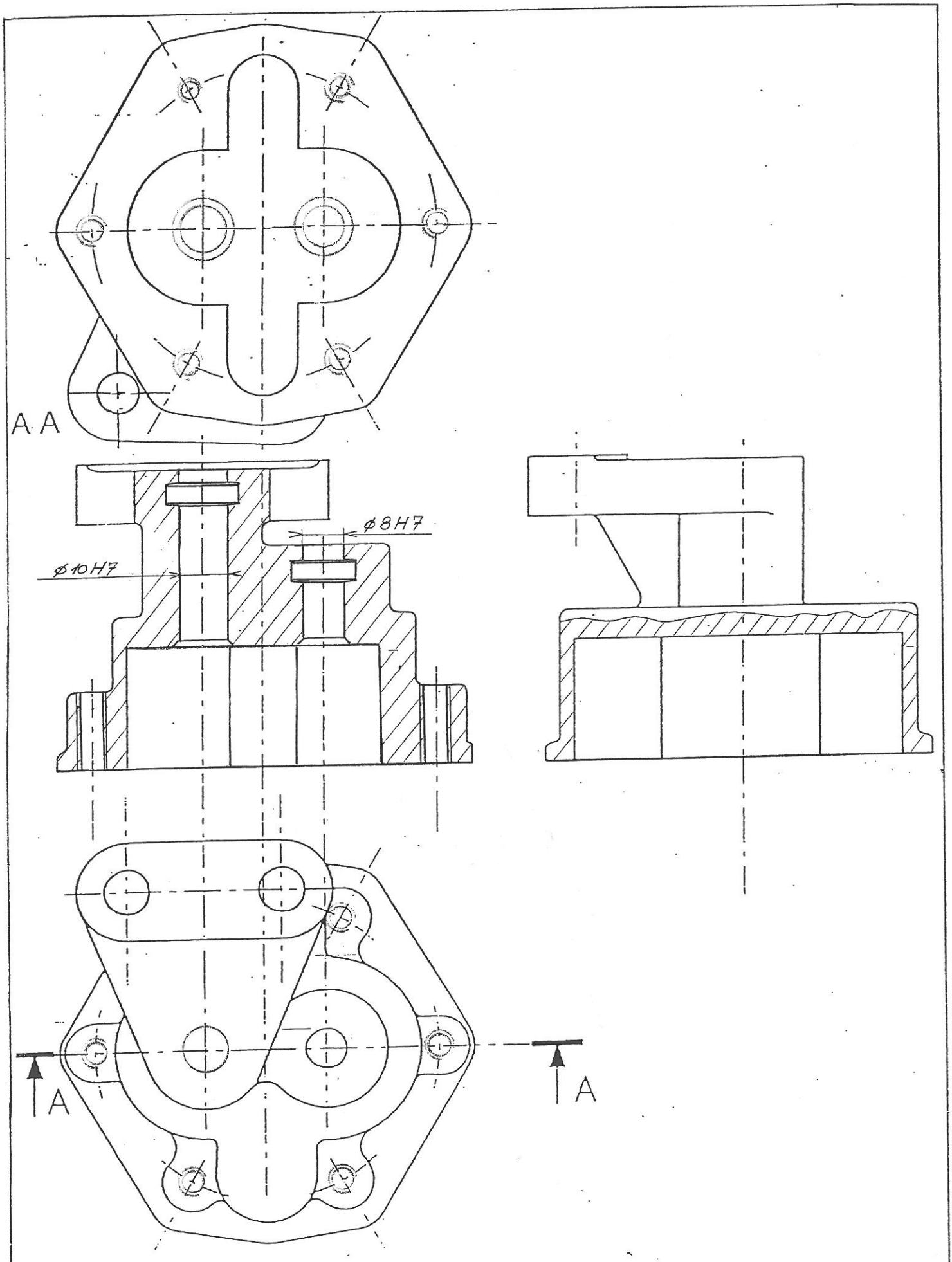

POMPE à HUILE BMW	Corrigé	3/3

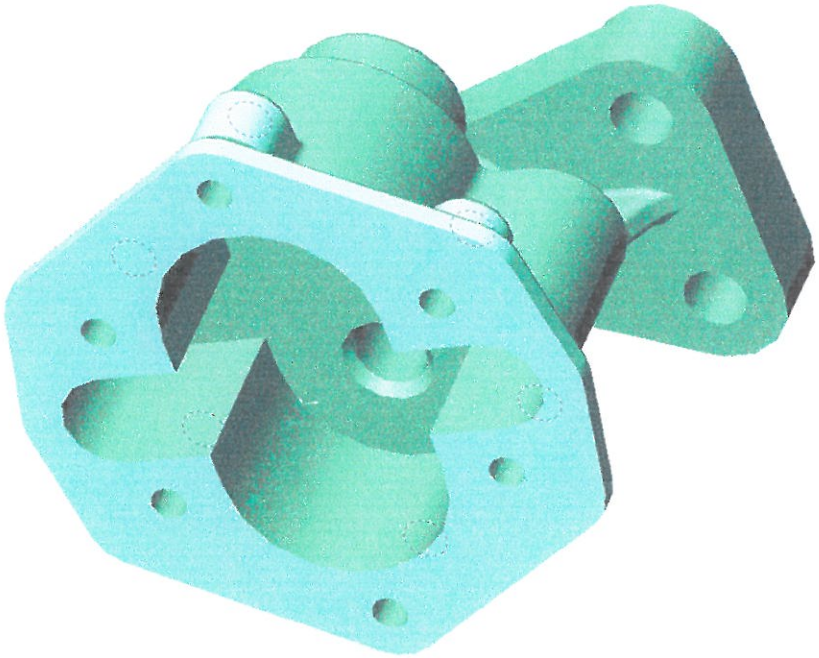

Licence d'éducation SolidWorks
A titre éducatif uniquement

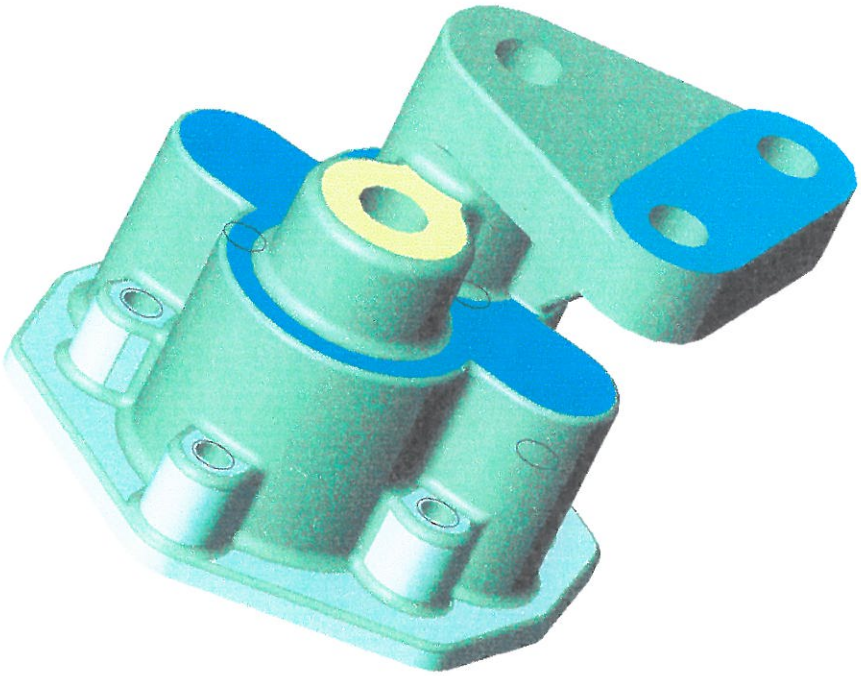

Licence d'éducation SolidWorks
A titre éducatif uniquement