PISTOLET ARROSEUR

Le pistolet arroseur permet à son utilisateur de maîtriser :

- l'intensité du jet.
- l'importance de la surface arrosée.

Cette maîtrise est obtenue en faisant varier la position de l'axe de commande (3) par rapport au siège (4) par l'intermédiaire du bouton (9) prenant appui sur le levier (10)

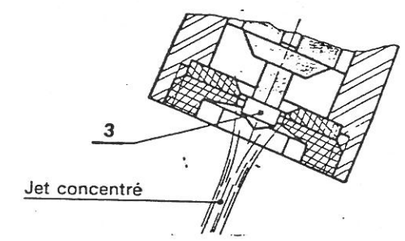

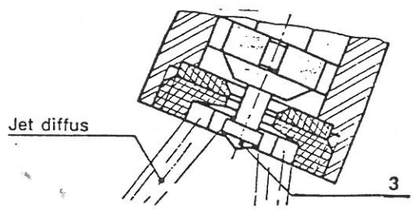

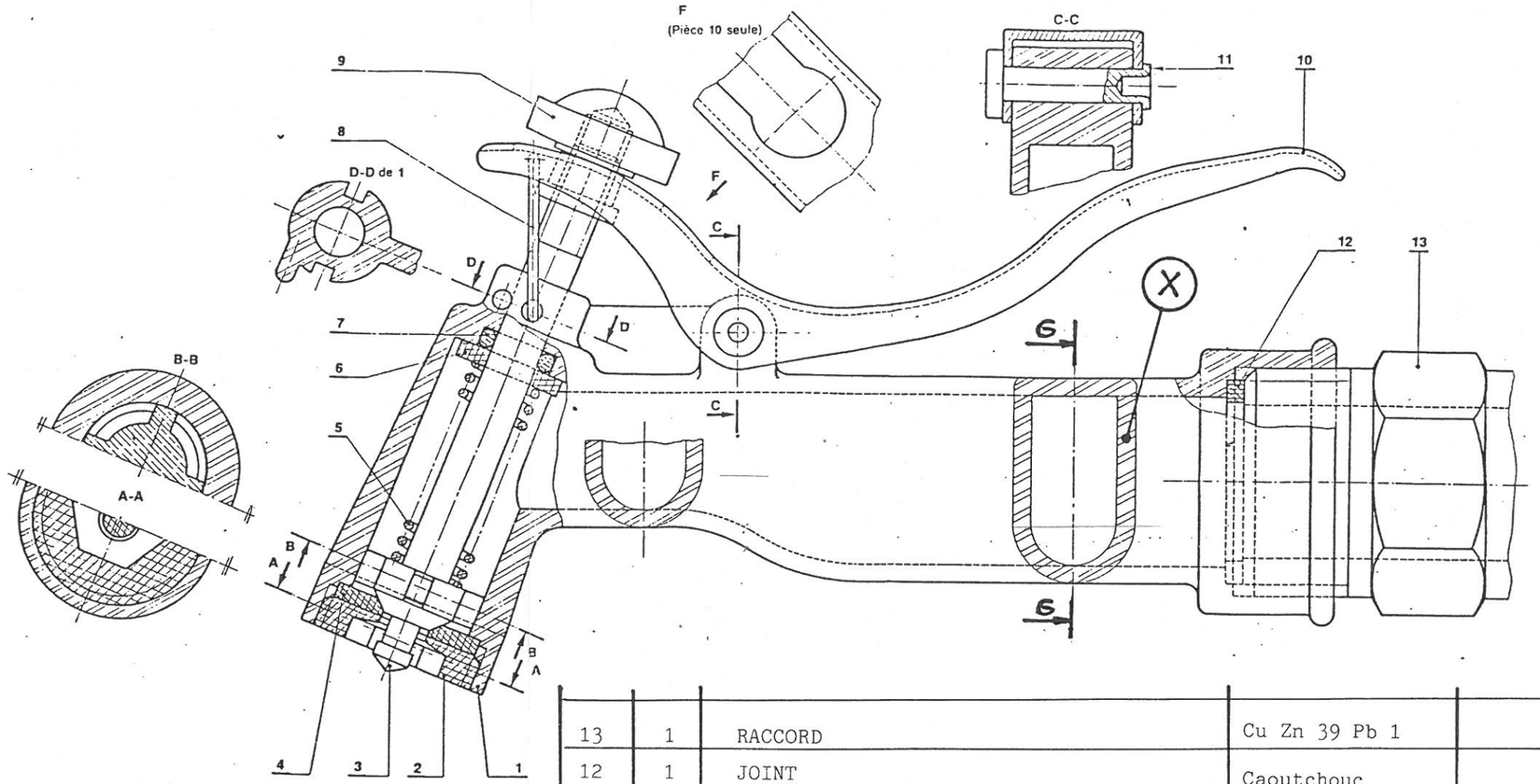

ECHELLE 1:1

REP	Nbre	DESIGNATION	MATIERE	OBSERVATIONS
13	1	RACCORD	Cu Zn 39 Pb 1	
12	1	JOINT	Caoutchouc	
11	1	RIVET A TIGE FOREE		
10	1	POIGNEE	E 24	
9	1	BOUTON	Cu Zn 39 Pb 2	
8	1	ANNEAU	E 24	
7	1	JOINT TORIQUE		
6	1	RONDELLE	P.A	
5	1	RESSORT	Cu Ni 26 Zn 17	
4	1	SIEGE	Caoutchouc	
3	1	AXE DE COMMANDE	Cu Zn 39 Pb 2	
2	1	VIS	P.A	
1	1	CORPS	A.S 10G	

TRAVAIL DEMANDE SUR FEUILLE 2/2

- A. Répondre au questionnaire.
- B. En vous aidant du schéma "position fermée terminez le schéma "position ouverte et verrouillée"
- C. Dessin de la pièce (1) seule, échelle 1 : 1
  - -Vue de face coupe axiale EE
  - -Vue de gauche coupe GG

  sans les parties cachées.
- -Indiquez les cotes nécessaires au montage de (2) sur (1)

ACADEMIE DE POITIERS	EXAMEN: C.A.P Peintre en Carrosserie CAP Carrossier réparateur	Série :
SESSION 1990.	EPREUVE: Dessin technique	Feuille: 1 /2
	Coefficient: 2	Echelle: — Durée: 2 h

A

- Quelle est l'utilité du levier (10) ?

- Quelle est la fonction de l'anneau (8) ?

- Quel est le type de liaison entre les pièces (10) et (1) ?

- Quelle est la fonction de la pièce (7) ?

- Quel est le nom de la représentation repérée (X) ?

- La pièce (1) comporte une nervure, quelle est son épaisseur ?

/6

B

Position fermée.

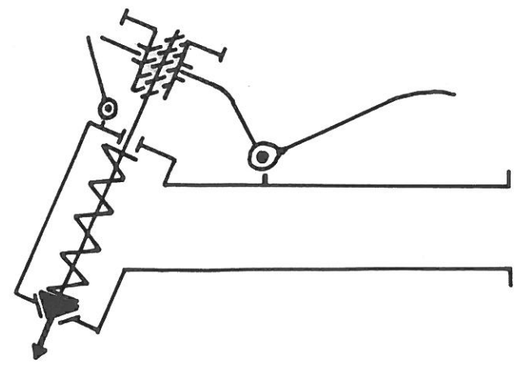

Position ouverte et verrouillée.

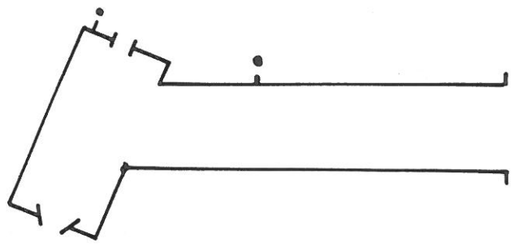

NOM
Prénom :

/4

C

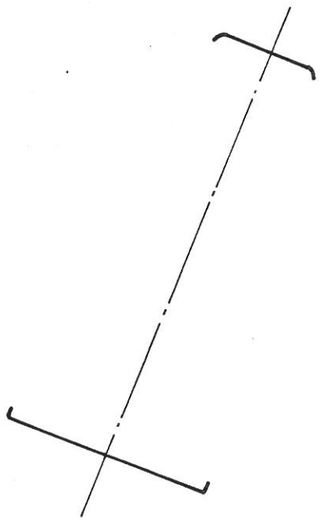

E E

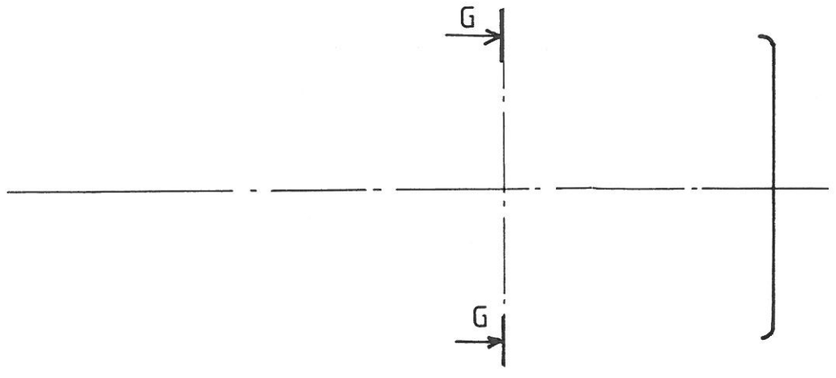

G G

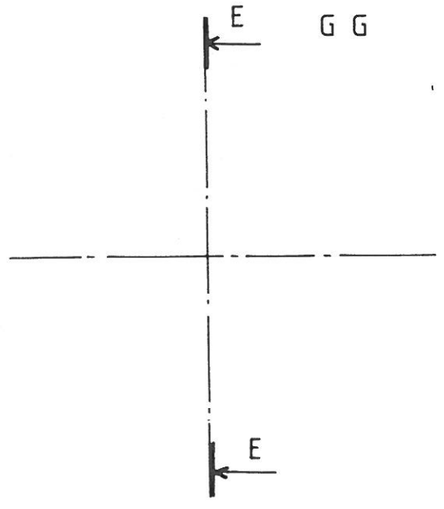

/10

Pièce 1 seule Echelle 1:1

ACADEMIE DE POITIERS	EXAMEN: C.A.P Peintre en Carrosserie CAP Carrossier réparateur	Série :
SESSION 1990	EPREUVE: Dessin technique	Feuille: 2 / 2
	Coefficient: 2	Echelle: —·⊣⊕
		Durée: 2 h

A

- Quelle est l'utilité du levier (10) ?

Permet de regler l'intensité du jet.

- Quelle est la fonction de l'anneau (8) ?

Permet le verouillage en position ouverte du pistolet

- Quel est le type de liaison entre les pièces (10) et (1) ?

Articulation non démontable (pivot)

- Quelle est la fonction de la pièce (7) ?

Joint torique assurant l'étanchéité

- Quel est le nom de la représentation repérée (X) ?

Section rabattue

- La pièce (1) comporte une nervure, quelle est son épaisseur ?

4,5 mm

6

B

Position fermée.

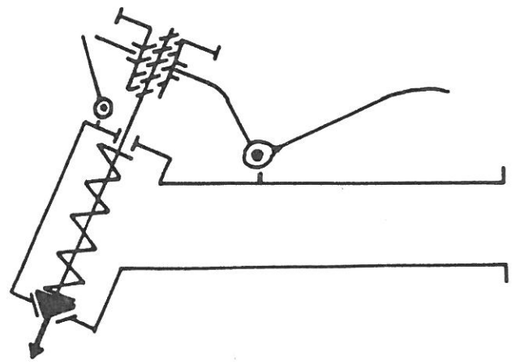

Position ouverte et verrouillée.

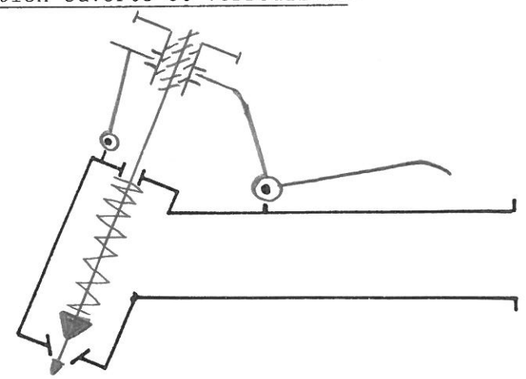

NOM :

Prénom :

4

C

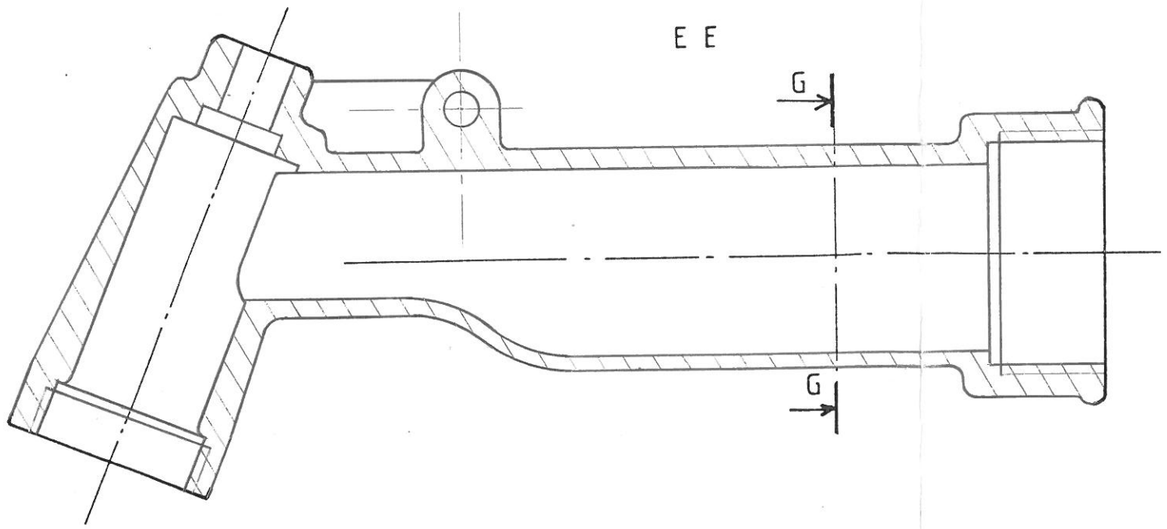

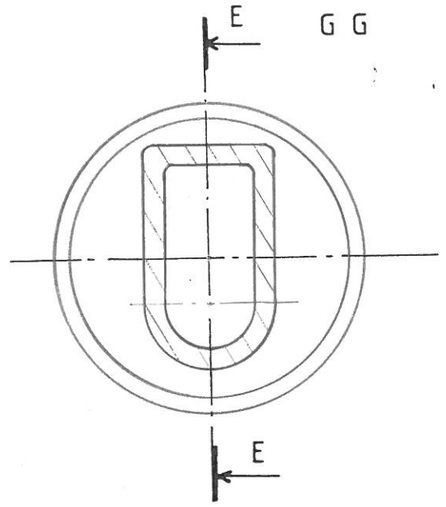

10

Pièce 1 seule Echelle 1:1

ACADEMIE DE POITIERS	EXAMEN: C.A.P Peintre en Carrosserie CAP Carrossier réparateur	Série :
		Feuille: 2 / 2
SESSION	EPREUVE: Dessin technique	Echelle:
1990	Coefficient: 2	Durée: 2 h