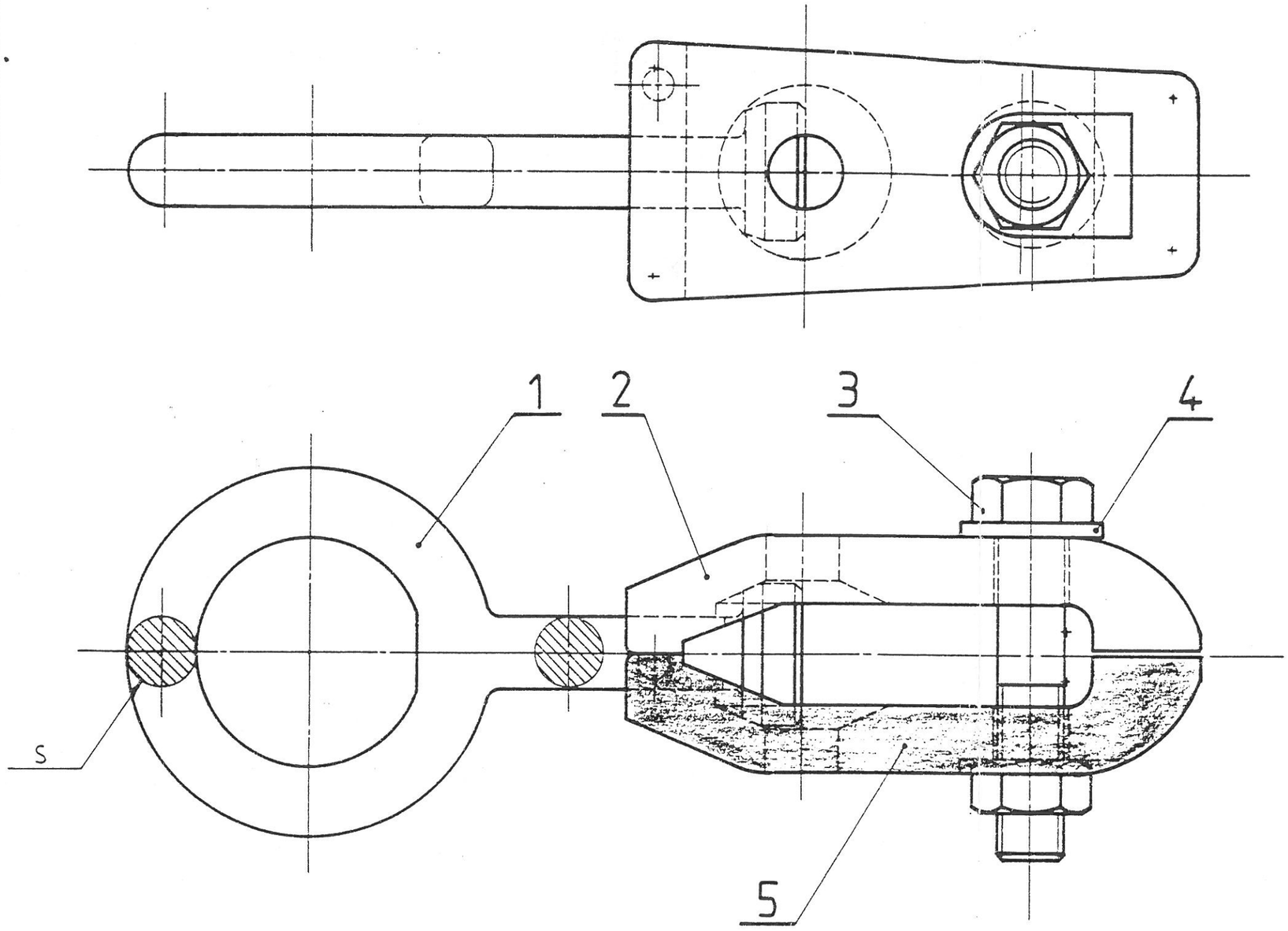

MISE EN SITUATION

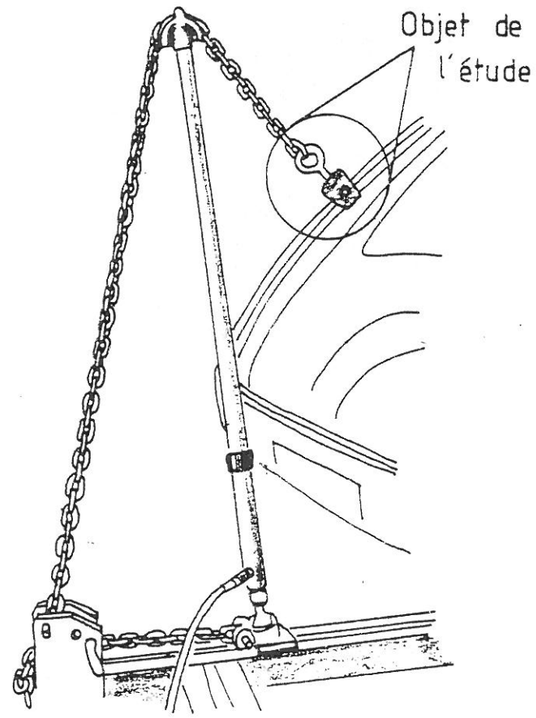

La pince de traction mince se monte sur un banc de redressage. Elle est utilisée dans les emplacements où la surface de préhension est limitée.

Académie de Poitiers	Examen : CAP Carrossier réparateur - CAP Peintre en carrosserie - CAP Carrossier constructeur	Feuille : 1/2
Session 1993 Janvier	Epreuve : Dessin technique	
	Coefficient :	Durée : 2 h

NOM:
Prénom:
N°:

N°:

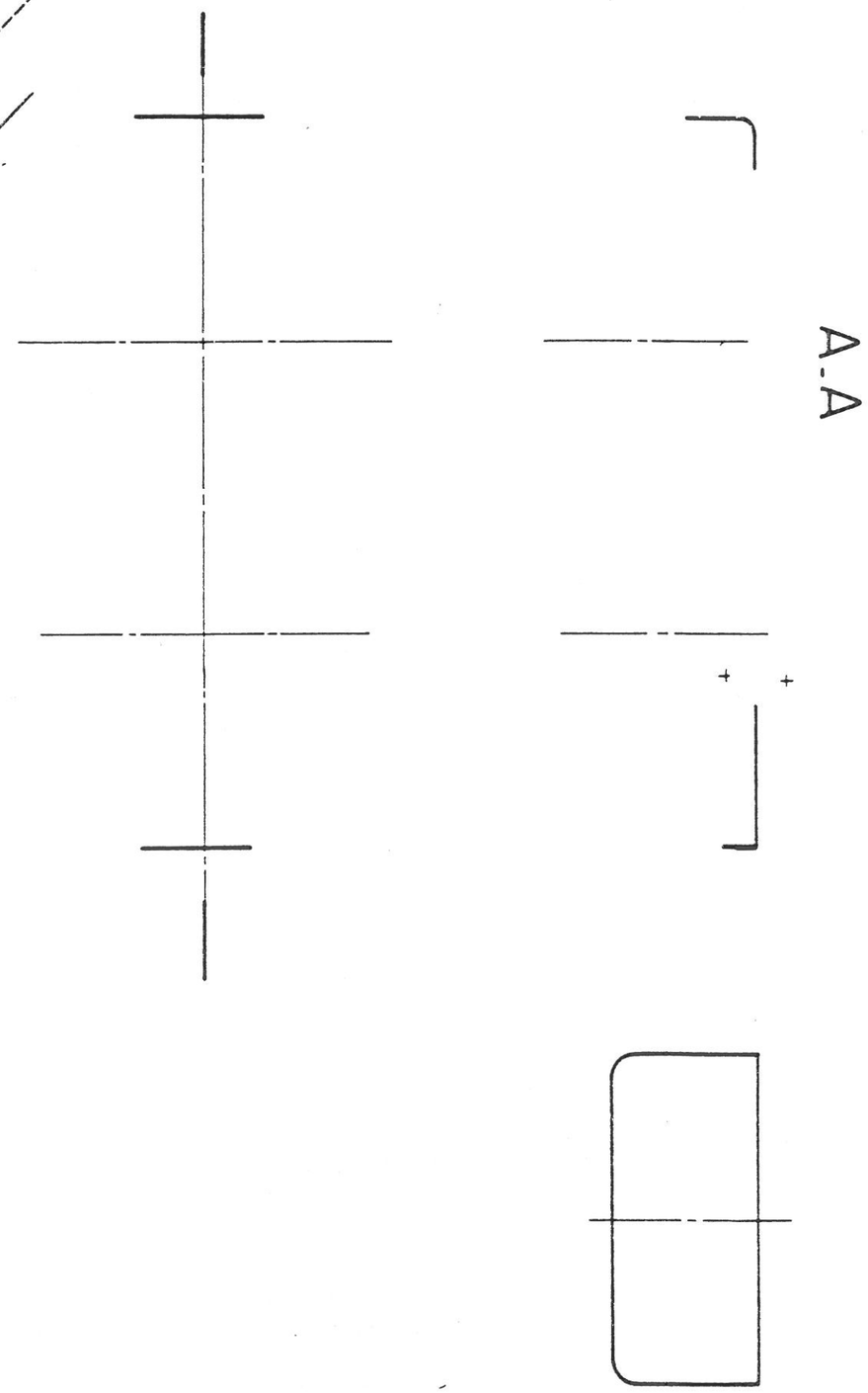

/10

TRAVAIL A EFFECTUER

1° Répondre au quesrionnaire ci - dessous

2° Terminer le dessin de définition de la mâchoire 5

- vue de face en coupe simple A.A
- vue de dessus
- vue de gauche

} avec les parties cachées

QUESTIONNAIRE

/3 1° Donner le fonctionnement de cette pince : _____

/1 2° Quels sont les mouvements possibles entre l'anneau 1 et les mâchoires 2 et 5 lorsque l'on tire l'anneau . _____

/2 3° Expliquer pourquoi le contact entre l'anneau 1 et les mâchoires 2 et 5 est conique : _____

/2 4° L'anneau 1 peut-il être utilisé incliné par rapport à la pince elle même dans ce plan ? oui non

expliquer pourquoi : _____

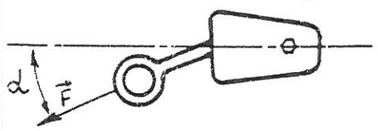

/1 5° Que montre la section rabattue repérée S sur le dessin d'ensemble ? _____

Académie de Poitiers	Examen : CAP Carrossier réparateur - CAP Peintre en carrosserie - CAP Carrossier constructeur	Feuille : 2/2
Session 1993 Janvier	Epreuve : Dessin technique	
	Coefficient : 2	Durée : 2 h

NOM :
Prénom :
N° :
N° :

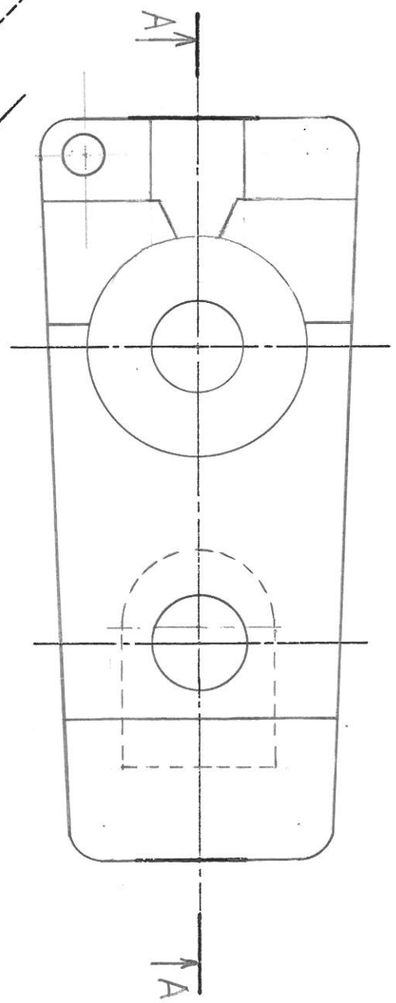

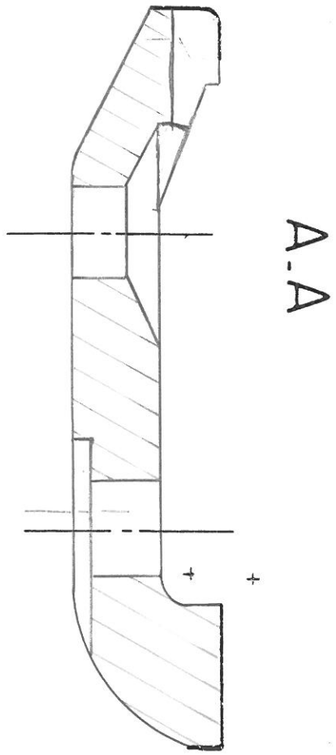

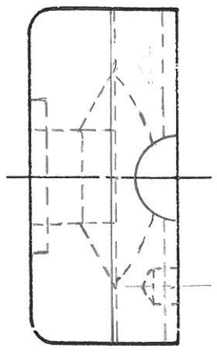

/10

TRAVAIL A EFFECTUER

1° Répondre au questionnaire ci - dessous

2° Terminer le dessin de définition de la mâchoire 5

- vue de face en coupe simple A.A
- vue de dessus
- vue de gauche

} avec les parties cachées

QUESTIONNAIRE

/3 1° Donner le fonctionnement de cette pince : La pièce 1 ayant son extrémité conique, plus la force de traction est importante, plus la pièce 1 écarte les 2 mâchoires 2 et 5 ; et elle augmente donc la force de serrage sur la tôle

/1 2° Quels sont les mouvements possibles entre l'anneau 1 et les mâchoires 2 et 5 lorsque l'on tire l'anneau .

- Mouvement de translation
- Mouvement de rotation

/2 3° Expliquer pourquoi le contact entre l'anneau 1 et les mâchoires 2 et 5 est conique :

Pour diminuer les surfaces en contact et augmenter l'efficacité du système et permettre la rotation de l'anneau

/2 4° L'anneau 1 peut-il être utilisé incliné par rapport à la pince elle même dans ce plan ? ~~oui~~ non

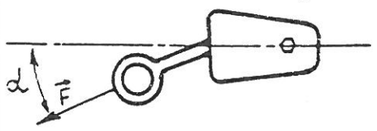

expliquer pourquoi : Du fait de la gorge dans les pièces Ref 2 et 5.

/1 5° Que montre la section rabattue repérée S sur le dessin d'ensemble ? La forme de l'anneau

Académie de Poitiers	Examen : CAP Carrossier réparateur - CAP Peintre en carrosserie - CAP Carrossier constructeur	Feuille : 2/2
Session 1993 Janvier	Epreuve : Dessin technique	
	Coefficient .2	Durée : 2 h