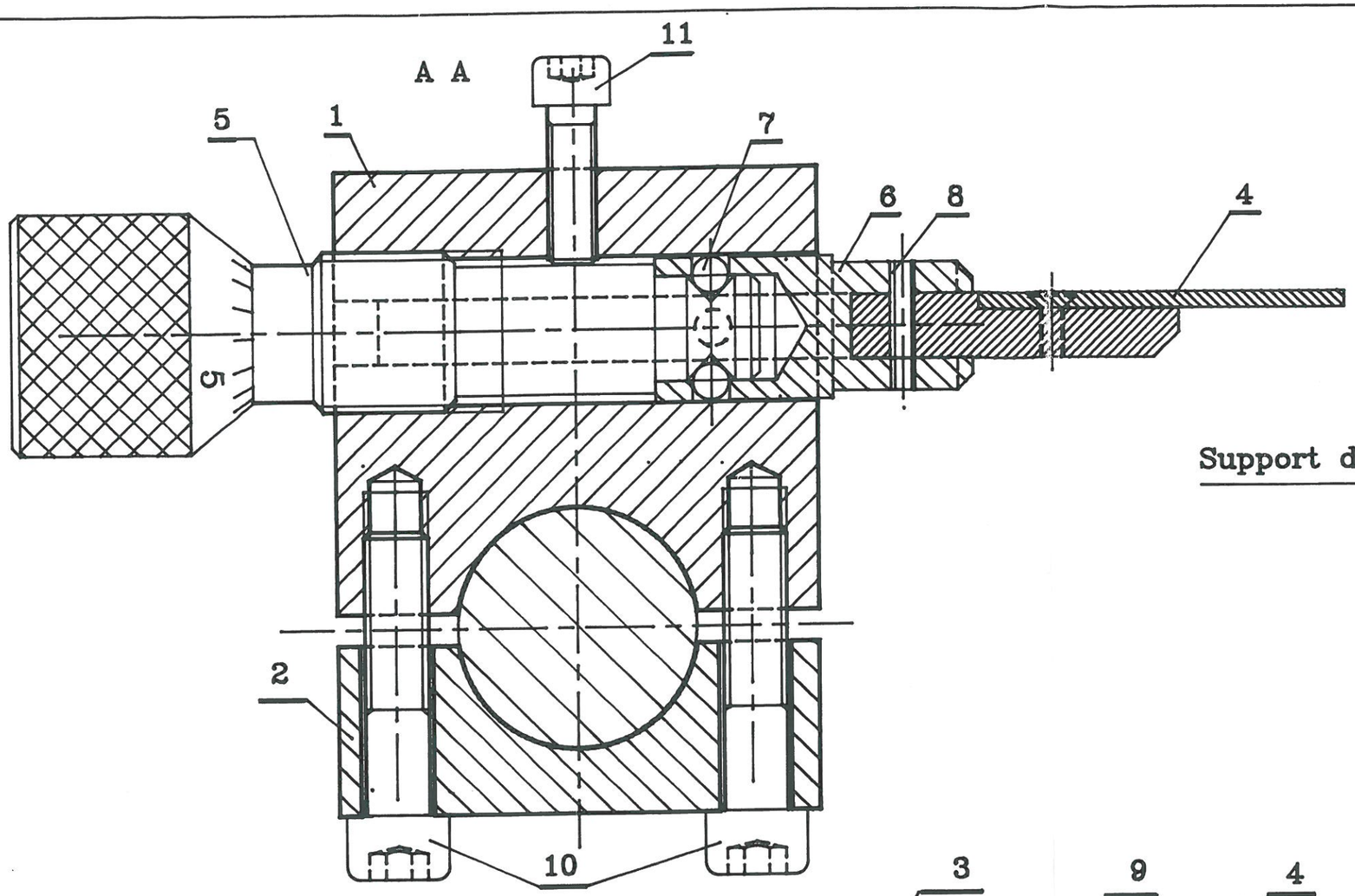

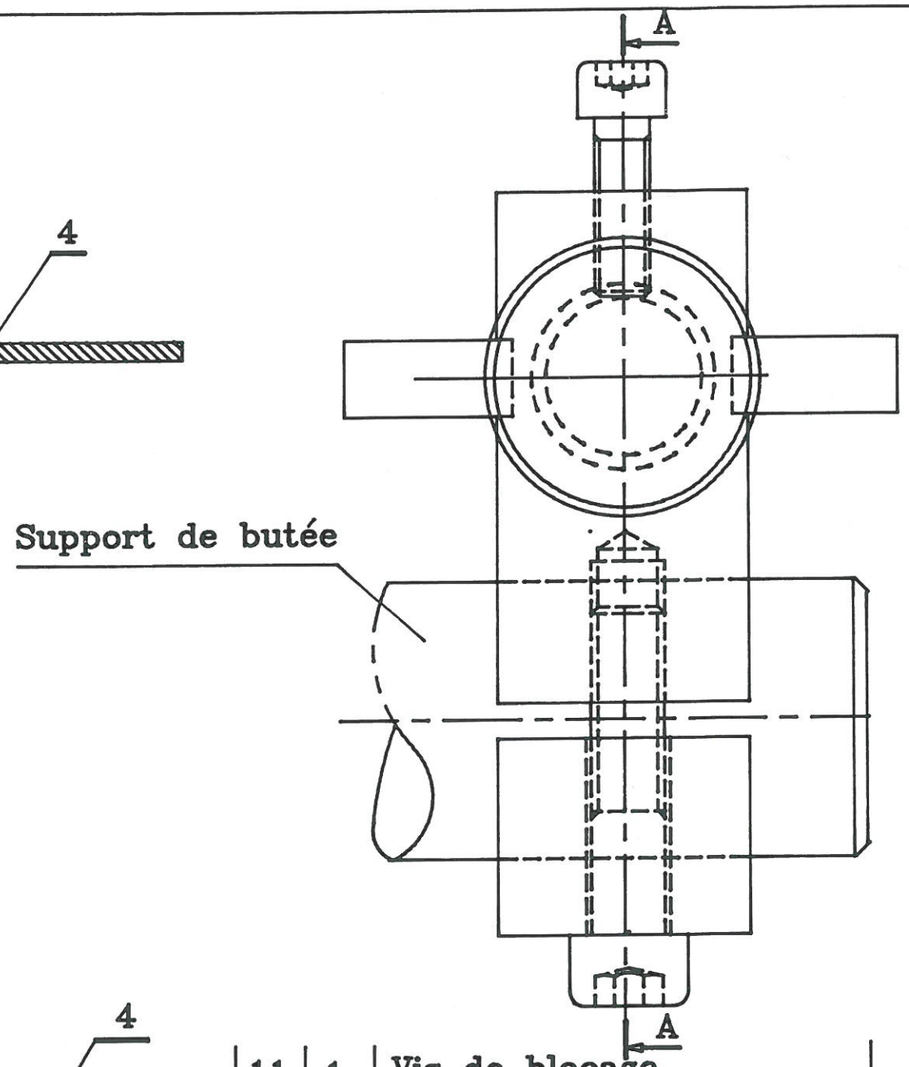

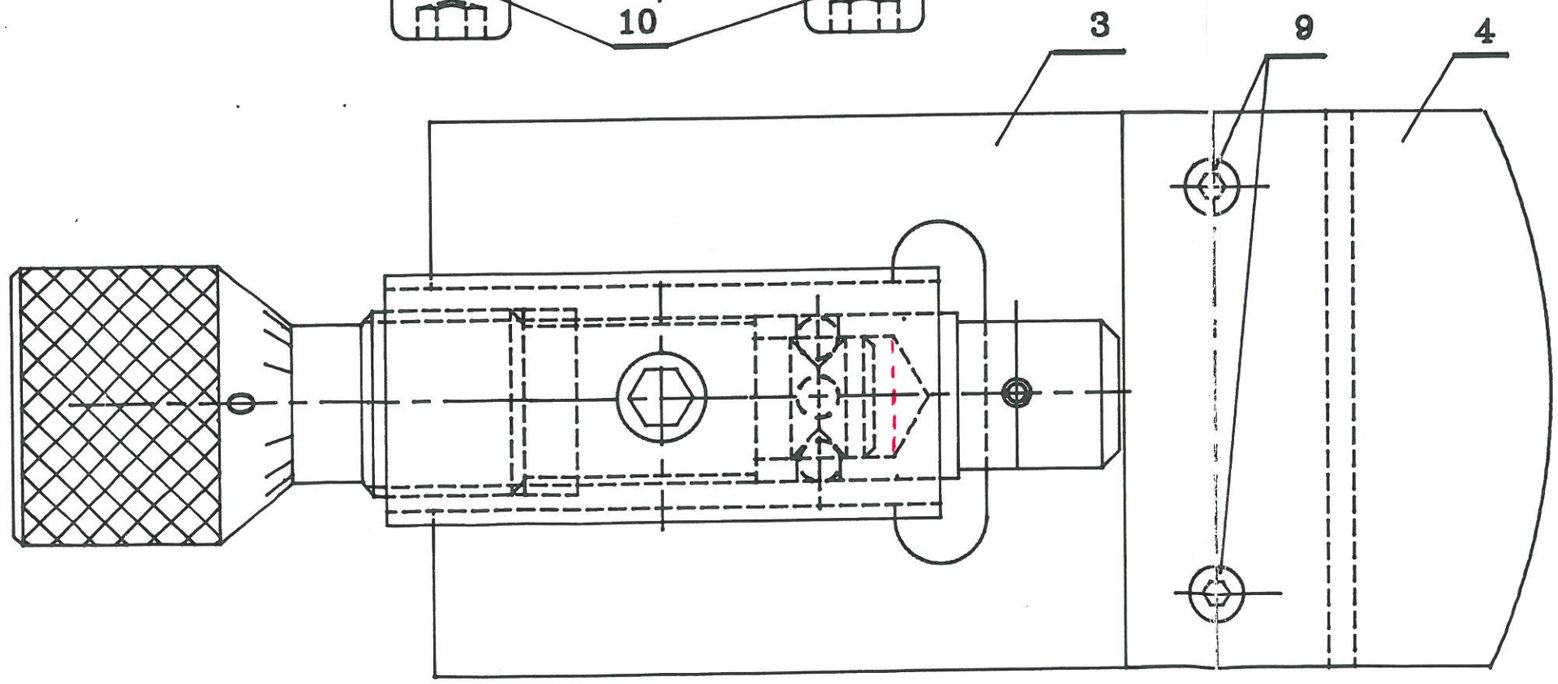

Rep	Nb	Désignation	
11	1	Vis de blocage	
10	2	Vis d'assemblage	
9	2	Vis d'assemblage	
8	1		
7	4	Billes	
6	1	Guide	
5	1	Vis de réglage	
4	1	Lame de contact	
3	1	Glissière	
2	1	Chape	
1	1	Corps	

ACADEMIE DE POITIERS	EXAMEN : CAP Peintre en carrosserie CAP Carrossier constructeur CAP Carrossier réparateur	Durée : 2h Coef. : 2
SESSION 1993	Epreuve : Dessin technique	Feuille : 1/2

Corrigé

Nom:
Prénom:
N°:

N°:

TRAVAIL DEMANDE :

Répondre aux questions (1.2.3.4.5.6)

Representez à l'échelle du dessin la pièce Repère 1 selon les vues suivantes:

Vue de face coupe AA

Vue de gauche

/8

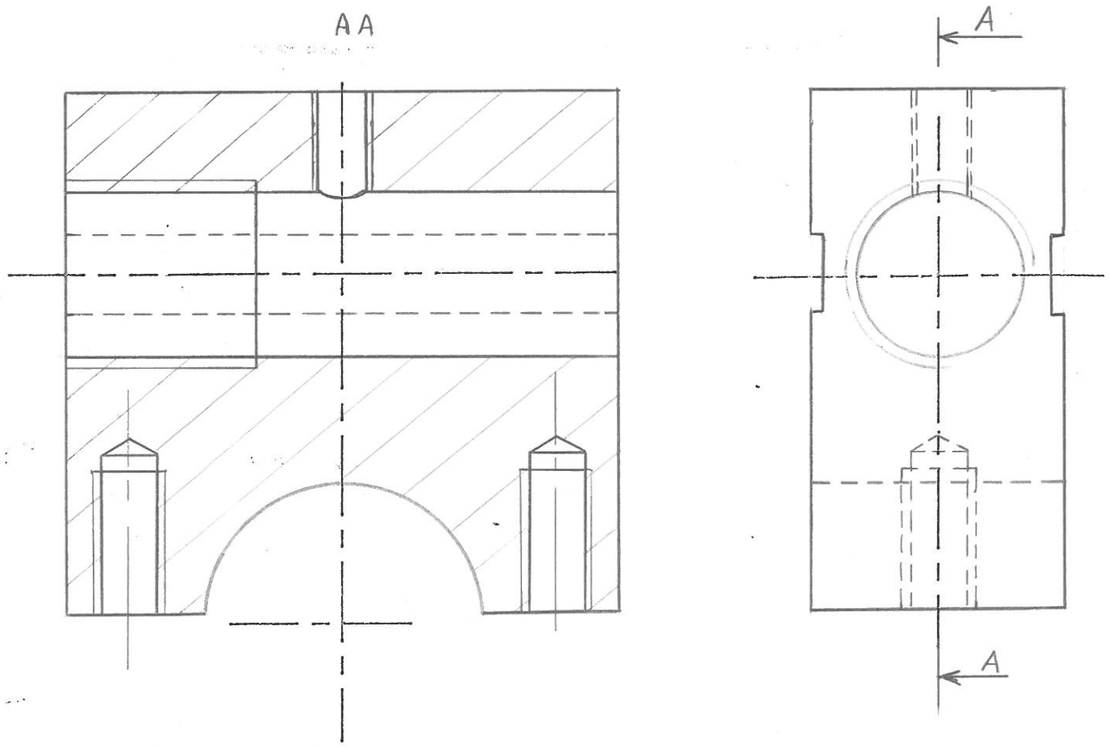

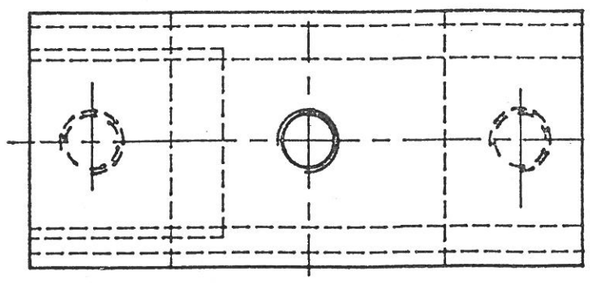

1 – Donnez les caractéristiques de la liaison entre les pièces 6 et 3 et 8 (Rayez les mentions inutiles) /2

COMPLETE	DEMONTABLE	PAR OBSTACLE	DIRECTE
~~PARTIELLE~~	~~NON DEMONTABLE~~	~~PAR ADHERENCE~~	~~INDIRECTE~~

2 – Indiquez le nom de ces différentes liaisons . /3

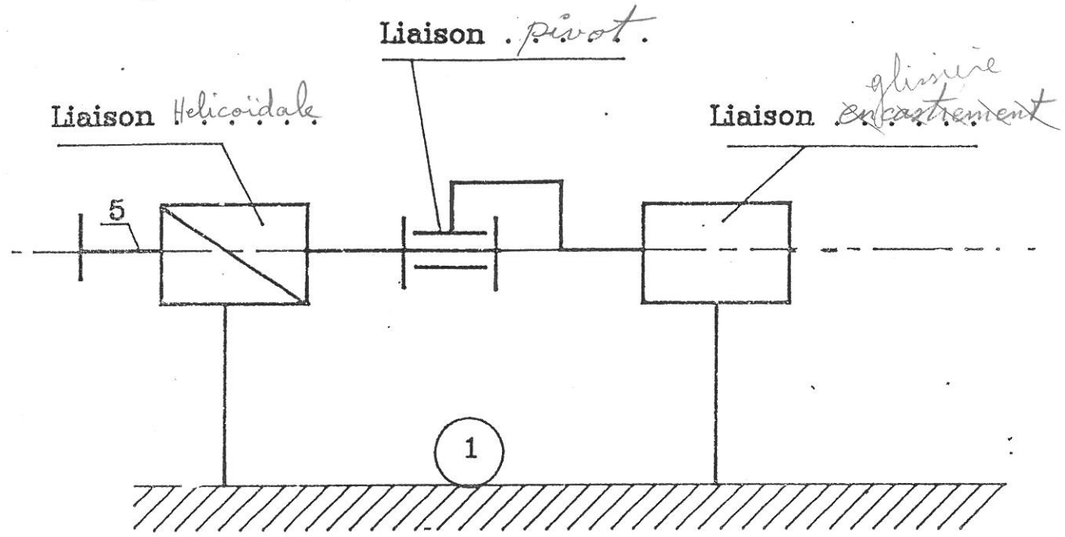

Schéma cinématique du mécanisme

3 – Indiquez le nom de la pièce 8 /1

8 Goupille fendue ø4

4 – Les vis de réglage 5 comporte un filetage de 20 avec un pas de 1,5 La vis doit faire combien de tours pour que la lame de contact 4 avance de 3 mm. /2

2 tours

5 – Indiquez la course maximum de la lame de contact 4 /2

15 mm.

6 – Ecrivez la désignation normalisée de la vis 11 . /2

Vis CHc M8 - 30 /25

ACADEMIE DE POITIERS	EXAMEN : CAP Peintre en carrosserie CAP Carrossier constructeur CAP Carrossier réparateur	Durée : 2h Coef. : 2
SESSION 1993	Epreuve : Dessin technique	Feuille : 2/2