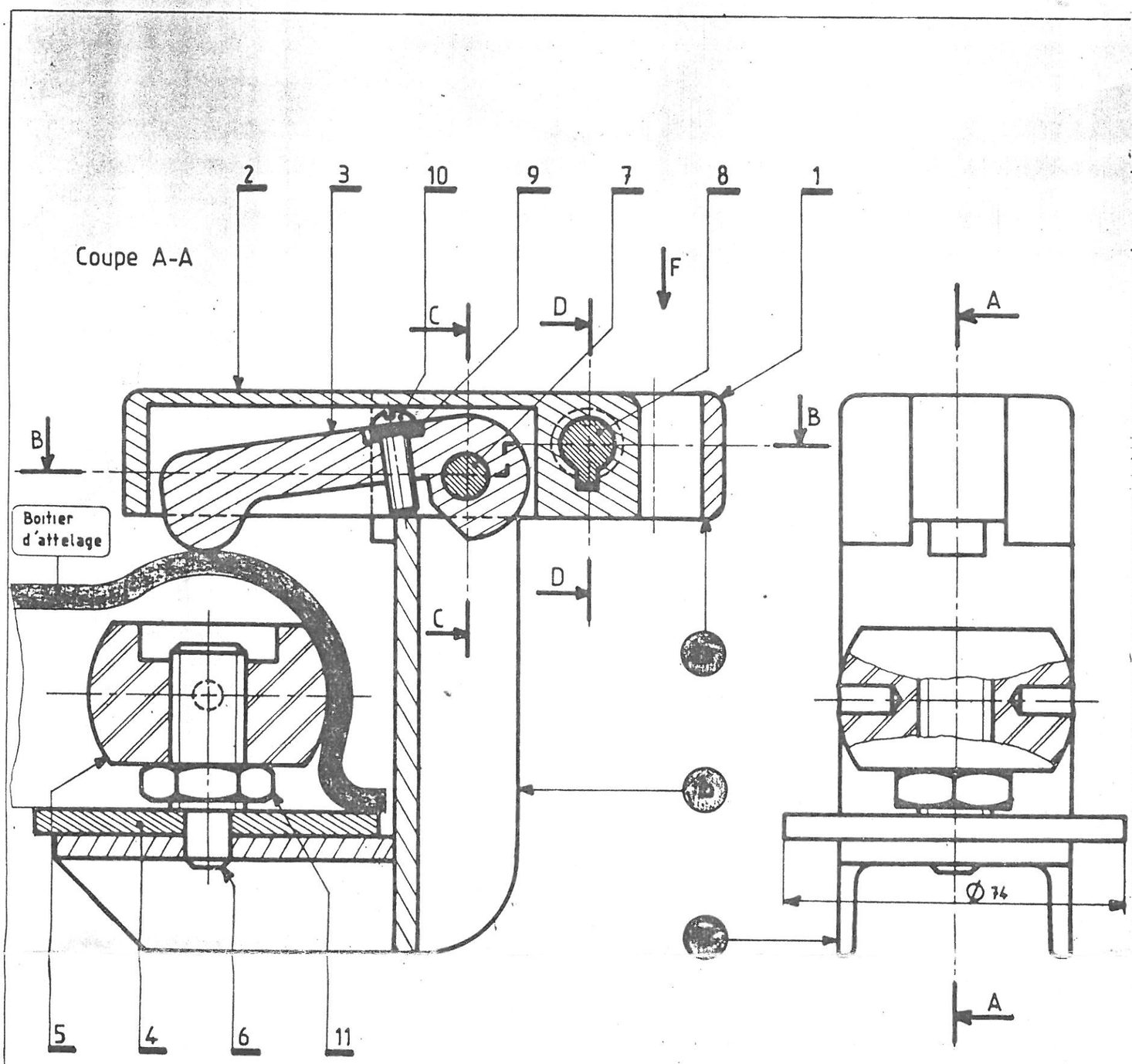

ACADÉMIE DE POITIERS	EXAMEN : C.A.P. CHAUDRONNIER (toutes options) C.A.P. TRACEUR EN CHAUDRONNERIE. C.A.P. FERBLANTIER EN TOLERIE FINE.
SESSION 1979	ÉPREUVE : DESSIN
	Coefficient : 2 — Note élimin. inf. à : /20
	Série : — Feuille : 2/2 — Echelle : — Durée : 2 h.

Coupe partielle C-C déplacée

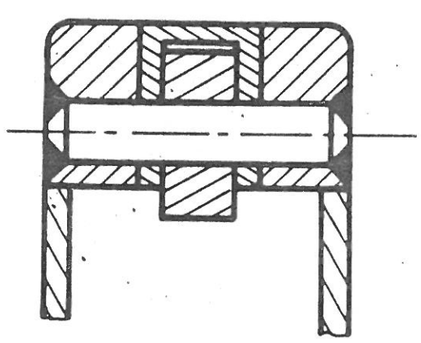

Coupe D-D déplacée

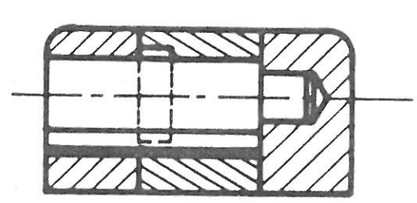

Vue F pièce 1 seule

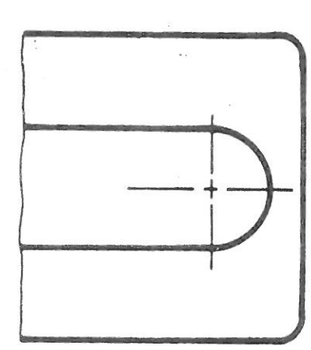

NOTA

LA PIECE (1) SE COMPOSE DE 3 ELEMENTS ASSEMBLES PAR SOUDAGE

* (1a) = BLOC 75 x 50 x 27-32
* (1b) = PROFILE EN U 50 x 25 (soudé sur 1a)
* (1c) = PROFILE EN U 50 x 25 (soudé sur 1b)

REP.	NBRE	DÉSIGNATION	MATIÈRE	OBSERVATIONS
11	1	ECROU Hm M16		NFE 27-411
10	1	VIS CB M6 - 18		NFE 27-112
9	1	RONDELLE DE REGLAGE		Clinquant
8	1	BARILLET		Commerce
7	1	AXE D'ARTICULATION	XC 65	Soudé sur 1a
6	1	VIS DE SPHERE	XC 38	Soudée sur 1c
5	1	SPHERE	A-U4G	
4	1	RONDELLE D'APPUI	E 26	Soudée sur 1c
3	1	DOIGT DE VERROUILLAGE	"	"
2	1	PENE ARTICULE	XC 38	Sablé
1	1	SUPPORT D'ANTIVOL	E 26	Mécano-soudé (voir nota)

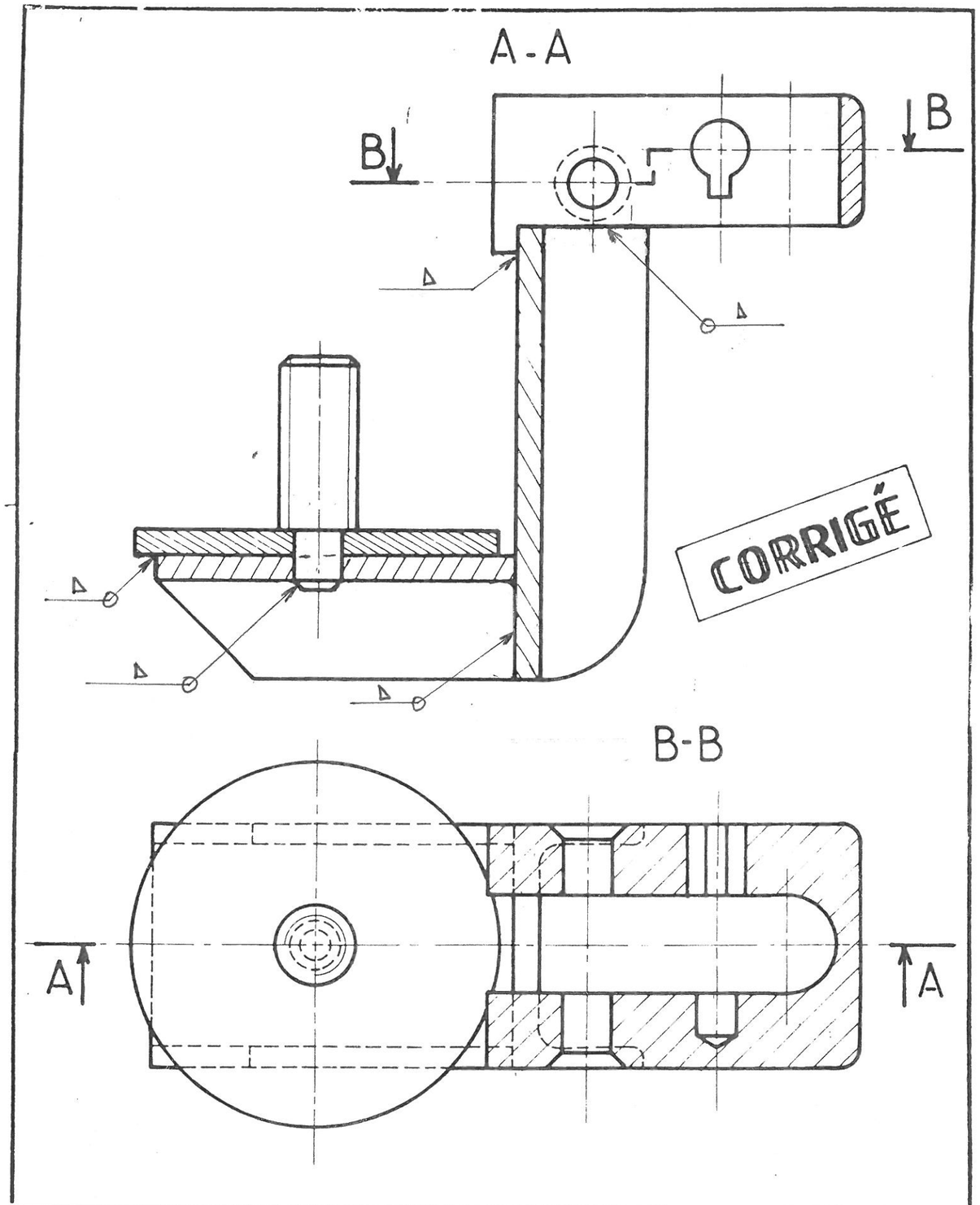

ACADÉMIE DE POITIERS	EXAMEN : C.A.P. CHAUDRONNIER (toutes options) C.A.P. TRACEUR EN CHAUDRONNERIE. C.A.P. FERBLANTIER ET TOLERIE FINE.		Série :
			Feuille : 1/1
SESSION 1979	EPREUVE : DESSIN		Echelle :
	Cœfficient : 2	Note élimin. inf. à : /20	Durée : 2 h.

ANTIVOL DE CARAVANNE

Photo 1

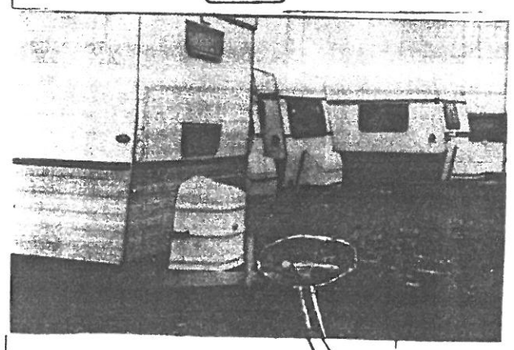

I PROBLEME CONSIDERE :

Considérons une caravanne en stationnement comme le montre la photo 1.

Tout véhicule possédant un attelage est susceptible de tracter celle-ci (le système d'attache est standard).

* Conséquence : la caravanne peut être volée.

II SOLUTION PROPOSEE :

Pour éviter ce risque, il est possible de monter sur le boitier d'attelage le mécanisme présenté photo 2 : antivol de caravanne.

Zone de montage de l'antivol

Photo 2

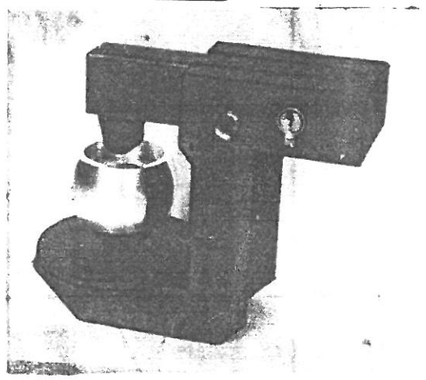

III FONCTIONNEMENT : voir aussi feuille 2/2.

1° On donne :
Sur format A3 vertical, à l'échelle 1, le dessin de l'ensemble monté par :

- vue de face en coupe AA
- vue de gauche incomplète
- coupe partielle CC, coupe DD et vue partielle F de (1) seule.

2° Lors de la 1ère utilisation :
La hauteur de la sphère (5) et le doigt de verrouillage (3) sont réglés en fonction des dimensions du boitier d'attelage.

3° Lors des utilisations suivantes :
Après l'introduction de la sphère (5) dans le boitier d'attelage, les parties mobiles (3) et (2) sont rabattues (par rotation) sur le boitier puis le barillet est introduit immobilisant ainsi l'ensemble.

IV TRAVAIL DEMANDE :

Sur feuille de calque A4, sens vertical, à l'échelle 1, dessin des pièces [1 + 4 + 6] après soudage par :

- vue de face en coupe AA avec formes cachées
- vue de dessus en coupe BB (plan de coupe indiqué sur la feuille 2/2) avec formes cachées.

* Indiquer les soudures (représentation dessinée ou symbolique au choix du candidat).

Nota : Mise au net au crayon ou à l'encre au choix du candidat.

BAREME DE NOTATION :
- vue de face : /7 points
- vue de dessus : /9 points
- présentation et écritures : /4 points.

ACADÉMIE DE POITIERS	EXAMEN : C.A.P. CHAUDRONNIER (toutes options) C.A.P. TRACEUR EN CHAUDRONNERIE. C.A.P. FERBLANTIER EN TOLERIE FINE.	Série :
		Feuille : 1/2
SESSION 1979	EPREUVE : DESSIN	Echelle : 1
	Coefficient : 2 — Note éliminatoire inf. à : /20	Durée : 2 h.